2023/24

LINHA EXCLUSIVA
AÇO INOX 304

PRODUÇÃO PRÓPRIA
37 ANOS
PRONTA ENTREGA

TM Equipamentos Industriais's

Desde 1986

Catálogo
Rodas e Rodízios

Tradição e Qualidade
Desde 1986

No ano de 1986, era fundada a Tornearia Marau, empresa que viria atuar no ramo de usinagem e manutenção de equipamentos industriais em geral.

Com o passar dos anos, notou-se que existia a possibilidade da empresa expandir suas atividades e vir a atuar em outros segmentos do mercado, então, no ano de 1991, a mesma trocou de sede e de razão social, nascendo então a TM Equipamentos Industriais's, empresa que viria atuar no ramo de movimentação industrial com uma linha de rodas e rodízios e demais equipamentos.

Hoje a empresa conta com uma área construída de 4000 m², com três sedes, atuando no ramo de usinagem, caldeiraria e equipamentos em geral, fabricados em aço carbono galvanizado à fogo ou em aço inox.

A TM Equipamentos Industriais's é fornecedora de serviços e equipamentos para os seguintes ramos:

- *Indústrias alimentícias;*
- *Indústrias têxteis;*
- *Indústrias calçadistas;*
- *Indústrias metal mecânica;*
- *Indústria de laticínios;*
- *Curtumes;*
- *Usinas açucareiras;*

A Empresa atua em todos os estados do Brasil.

Missão

A TM trabalha como se fosse uma família, para oferecer um produto de qualidade e satisfação do cliente. Preza sempre pelo meio ambiente, pois sem ele não temos futuro.

Visão

Em três décadas buscamos estar entre as empresas referência em Rodas e Rodízios. Com uma equipe especializada, sempre aperfeiçoamos nossos produtos para chegar no topo do nosso ramo.

Unidade 1

Unidade 2

Unidade 3

WhatsApp:
(54) 9 9141-7043

Diferenciais

Rolamento Axial

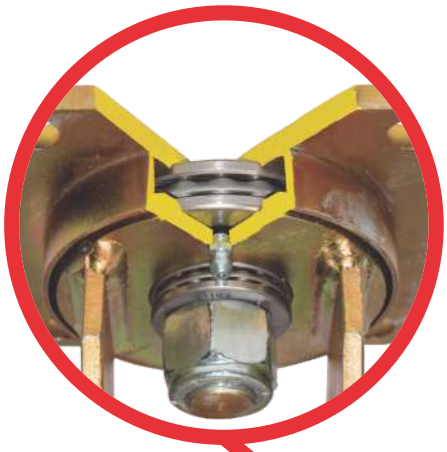

Graxeira para lubrificação do rolamento

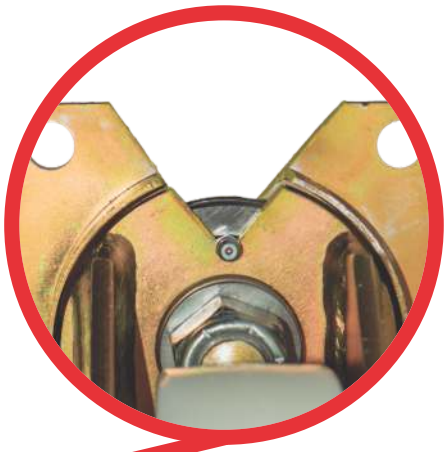

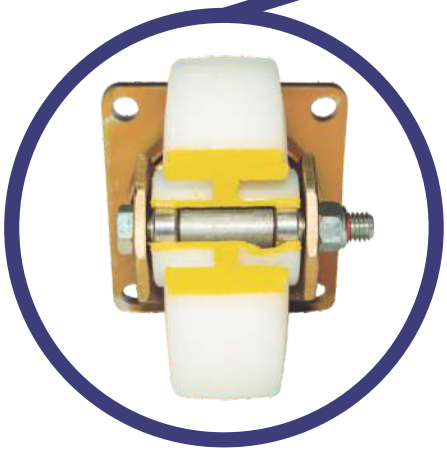

Rodas rolamentadas

Graxeira para lubrificação nas rodas

Vista explodida

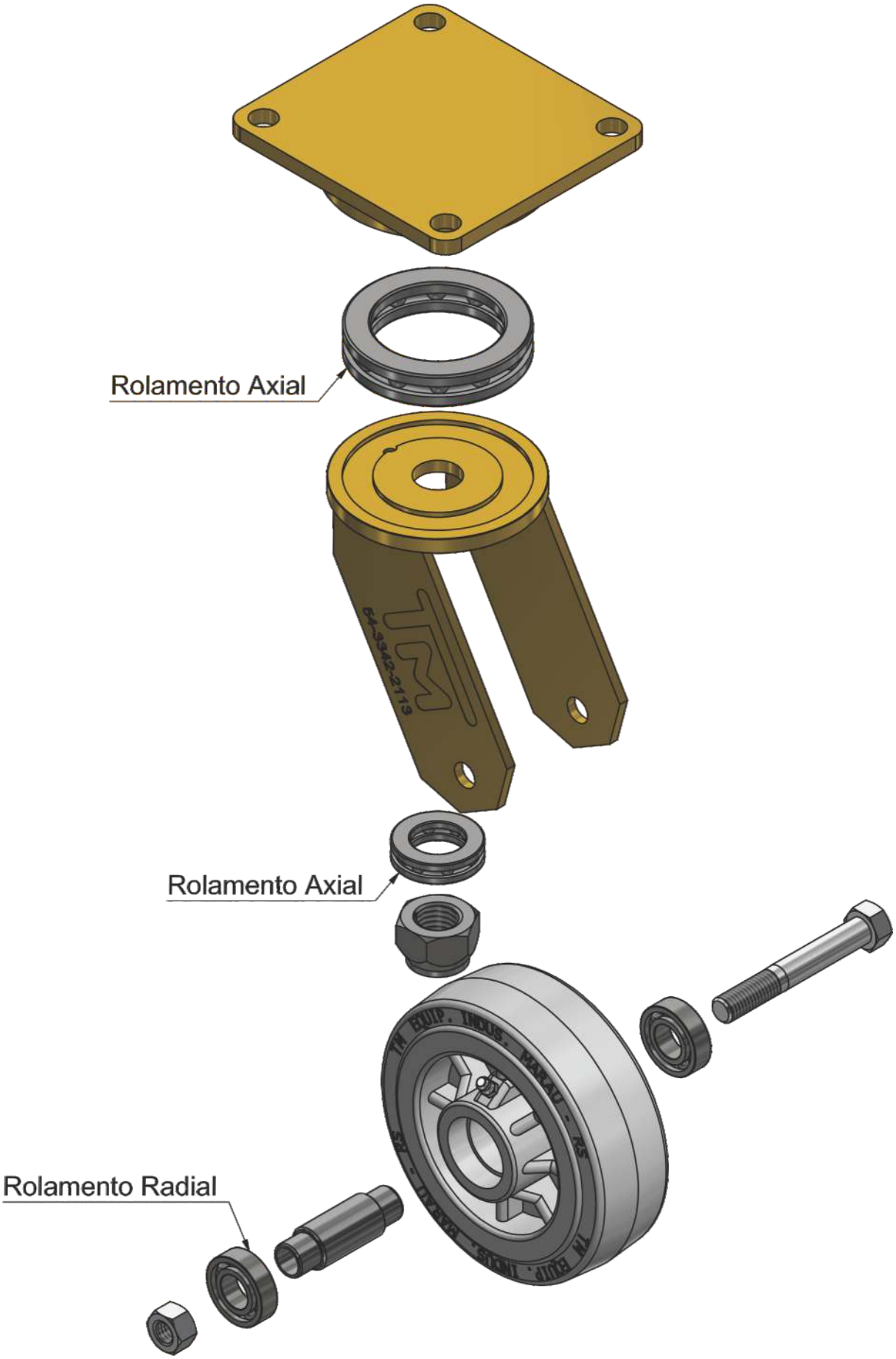

Linha Aço Inox 304

2" Linha Leve

Esp. Garfo Fixo: **2mm**
Esp. Garfo Giratório: **2mm**

Esp. Base Fixo: **2mm**
Esp. Base Giratório: **2,5mm**

Capacidade: **80kg**

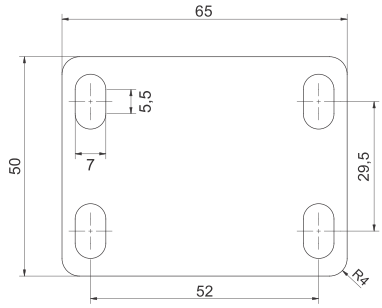

3" Linha Média

Esp. Garfo Fixo: **3mm**
Esp. Garfo Giratório: **3mm**

Esp. Base Fixo: **3mm**
Esp. Base Giratório: **5mm**

Capacidade: **150kg**

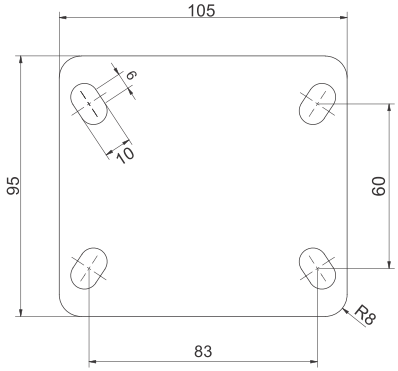

4" Linha Média

Esp. Garfo Fixo: **3mm**
Esp. Garfo Giratório: **3mm**

Esp. Base Fixo: **3mm**
Esp. Base Giratório: **5mm**

Capacidade: **200kg**

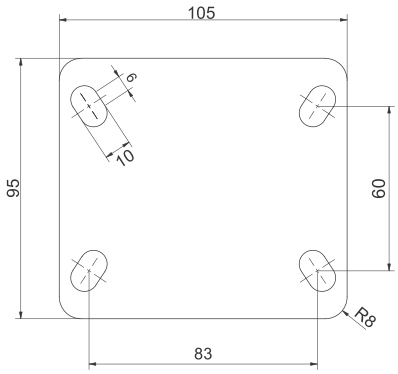

Linha Aço Inox 304

4" Linha Reforçada

Esp. Garfo Fixo: **4mm**
Esp. Garfo Giratório: **4mm**
Esp. Base Fixo: **4mm**
Esp. Base Giratório: **5mm**
Capacidade: **400kg**

155mm

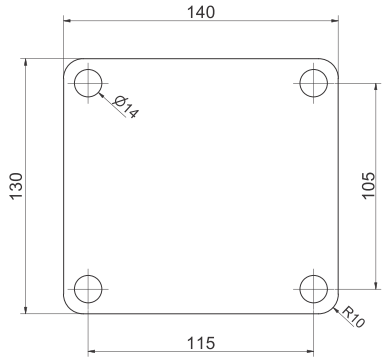

5" Linha Média

Esp. Garfo Fixo: **3mm**
Esp. Garfo Giratório: **3mm**
Esp. Base Fixo: **3mm**
Esp. Base Giratório: **5mm**
Capacidade: **300kg**

160mm

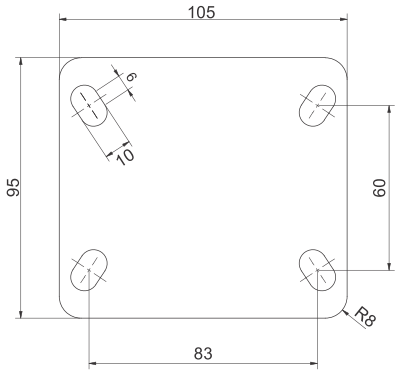

5" Linha Reforçada

Esp. Garfo Fixo: **4mm**
Esp. Garfo Giratório: **4mm**
Esp. Base Fixo: **4mm**
Esp. Base Giratório: **5mm**
Capacidade: **500kg**

165mm

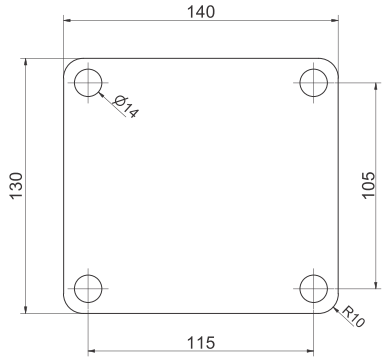

WhatsApp:
(54) 9 9141-7043

Linha Aço Inox 304

6" Linha Reforçada

Esp. Garfo Fixo: **4mm**
Esp. Garfo Giratório: **4mm**
Esp. Base Fixo: **4mm**
Esp. Base Giratório: **5mm**
Capacidade: **600kg**

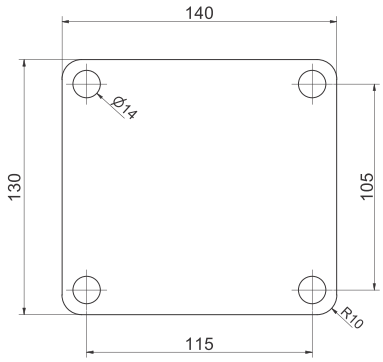

8" Linha Reforçada

Esp. Garfo Fixo: **5mm**
Esp. Garfo Giratório: **5mm**
Esp. Base Fixo: **5mm**
Esp. Base Giratório: **6mm**
Capacidade: **800kg**

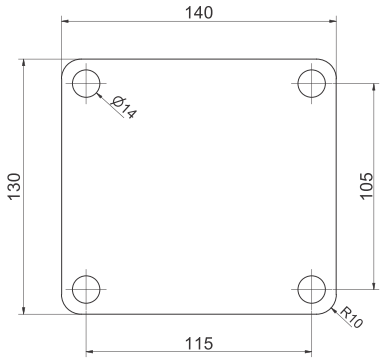

15" Linha Reforçada

Esp. Garfo Fixo: **6mm**
Esp. Garfo Giratório: **6mm**
Esp. Base Fixo: **6mm**
Esp. Base Giratório: **8mm**
Capacidade: **300kg**

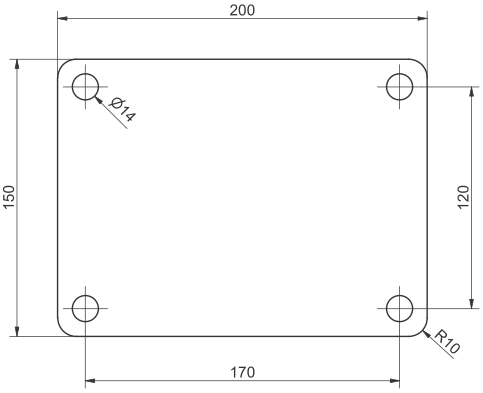

WhatsApp:
(54) 9 9141-7043

Linha Bicromatizado

2" Linha Leve

Esp. Garfo Fixo: **2mm**
Esp. Garfo Giratório: **2mm**

Esp. Base Fixo: **2mm**
Esp. Base Giratório: **3mm**

Capacidade: **80kg**

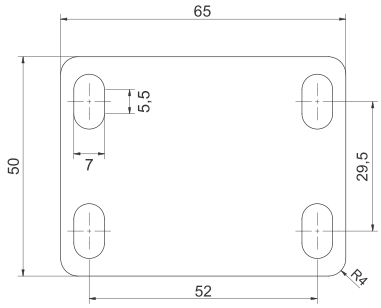

3" Linha Média

Esp. Garfo Fixo: **4,75mm**
Esp. Garfo Giratório: **4,75mm**

Esp. Base Fixo: **4,75mm**
Esp. Base Giratório: **6,35mm**

Capacidade: **150kg**

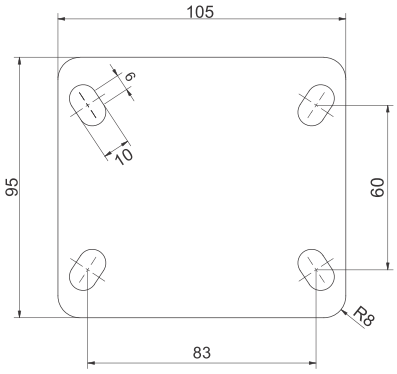

4" Linha Média

Esp. Garfo Fixo: **4,75mm**
Esp. Garfo Giratório: **4,75mm**

Esp. Base Fixo: **4,75mm**
Esp. Base Giratório: **6,35mm**

Capacidade: **200kg**

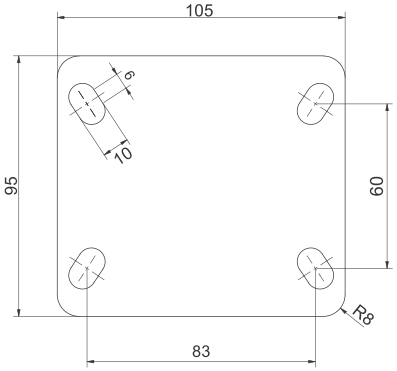

WhatsApp:
(54) 9 9141-7043

Linha Bicromatizado

4" Linha Reforçada

Esp. Garfo Fixo: **4,75mm**
Esp. Garfo Giratório: **4,75mm**
Esp. Base Fixo: **4,75mm**
Esp. Base Giratório: **6,35mm**
Capacidade: **400kg**

155mm

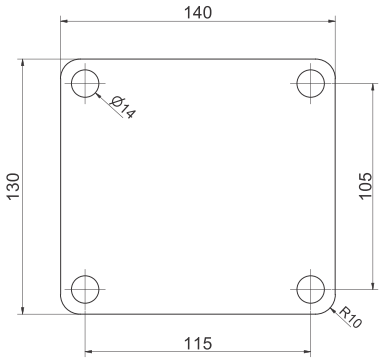

5" Linha Média

Esp. Garfo Fixo: **4,75mm**
Esp. Garfo Giratório: **4,75mm**
Esp. Base Fixo: **4,75mm**
Esp. Base Giratório: **6,35mm**
Capacidade: **300kg**

160mm

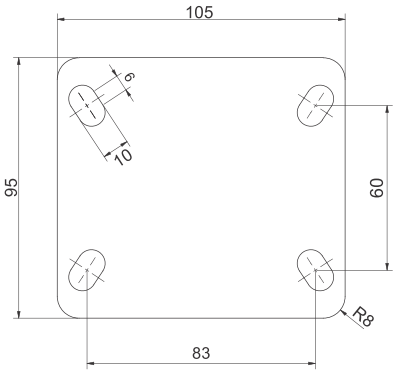

5" Incubatório

Esp. Garfo Fixo: **4,75mm**
Esp. Garfo Giratório: **4,75mm**
Esp. Base Fixo: **4,75mm**
Esp. Base Giratório: **6,35mm**
Capacidade: **300kg**

160mm

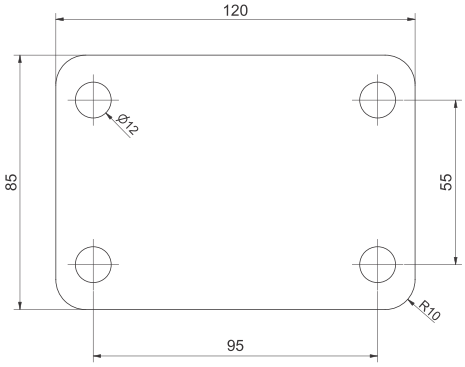

Linha Bicromatizado

5" Linha Reforçada

Esp. Garfo Fixo: **4,75mm**
Esp. Garfo Giratório: **4,75mm**
Esp. Base Fixo: **4,75mm**
Esp. Base Giratório: **6,35mm**
Capacidade: **500kg**

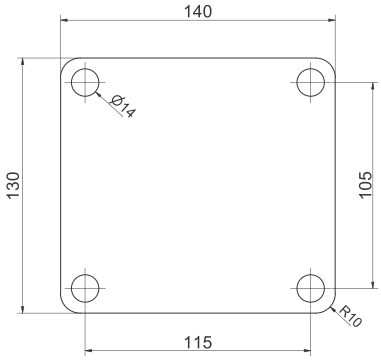

6" Linha Média

Esp. Garfo Fixo: **4,75mm**
Esp. Garfo Giratório: **4,75mm**
Esp. Base Fixo: **4,75mm**
Esp. Base Giratório: **6,35mm**
Capacidade: **400kg**

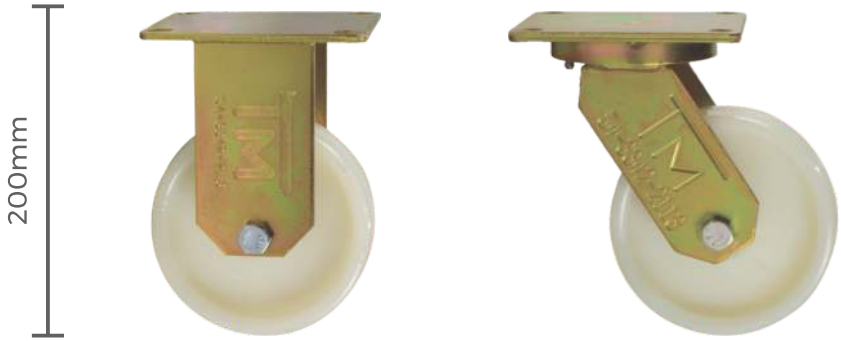

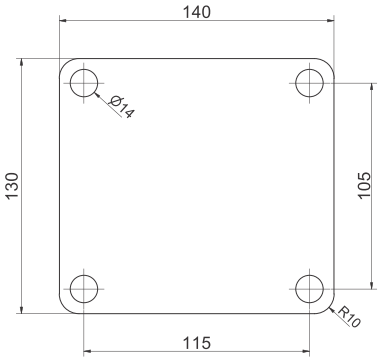

6" Linha Reforçada

Esp. Garfo Fixo: **6,35mm**
Esp. Garfo Giratório: **6,35mm**
Esp. Base Fixo: **6,35mm**
Esp. Base Giratório: **8mm**
Capacidade: **600kg**

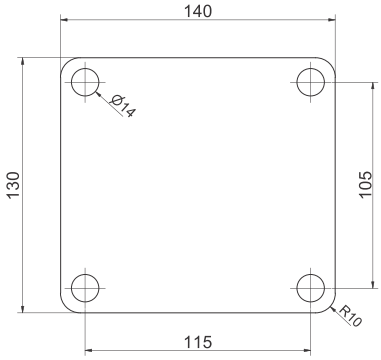

WhatsApp:
(54) 9 9141-7043

Linha Bicromatizado

8" Linha Reforçada

Esp. Garfo Fixo: **6,35mm**
Esp. Garfo Giratório: **6,35mm**
Esp. Base Fixo: **6,35mm**
Esp. Base Giratório: **8mm**
Capacidade: **800kg**

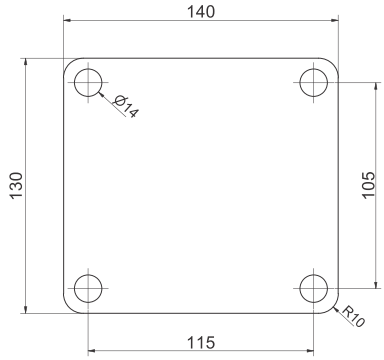

15" Linha Reforçada

Esp. Garfo Fixo: **6,35mm**
Esp. Garfo Giratório: **6,35mm**
Esp. Base Fixo: **6,35mm**
Esp. Base Giratório: **8mm**
Capacidade: **300kg**

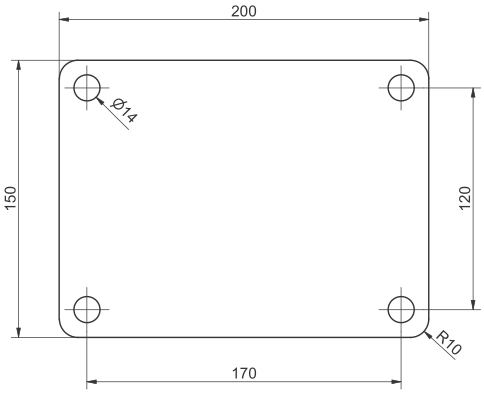

Rodas com rolamento

Roda 4" reforçada

Capacidade: **400kg**
Diâmetro furo: **13,7mm**
Diâmetro Roda: **102mm**
Largura Roda: **62mm**

Roda 5" reforçada

Capacidade: **500kg**
Diâmetro furo: **17mm**
Diâmetro Roda: **123mm**
Largura Roda: **62mm**

Roda 5" média

Capacidade: **300kg**
Diâmetro furo: **10,6mm**
Diâmetro Roda: **127mm**
Largura Roda: **48mm**

Roda 6" higiênica

Capacidade: **500kg**
Diâmetro furo: **13,7mm**
Diâmetro Roda: **145mm**
Largura Roda: **63mm**

Roda 6" reforçada

Capacidade: **600kg**
Diâmetro furo: **13,7mm**
Diâmetro Roda: **144mm**
Largura Roda: **63mm**

Roda 8" reforçada

Capacidade: **800kg**
Diâmetro furo: **13,7mm**
Diâmetro Roda: **203mm**
Largura Roda: **63mm**

Roda 15" APC

Capacidade: **300kg**
Diâmetro furo: **20,5mm**
Diâmetro Roda: **375mm**
Largura Roda: **89mm**

WhatsApp:
(54) 9 9141-7043

Rodas sem rolamento

Roda 2" leve

Capacidade: **80kg**
Diâmetro furo: **10mm**
Diâmetro Roda: **50,8mm**
Largura Roda: **27mm**

Roda 3" média

Capacidade: **150kg**
Diâmetro furo: **13,5mm**
Diâmetro Roda: **74mm**
Largura Roda: **38mm**

Roda 4" média

Capacidade: **200kg**
Diâmetro furo: **13,5mm**
Diâmetro Roda: **99mm**
Largura Roda: **38mm**

Roda 5" média

Capacidade: **300kg**
Diâmetro furo: **17mm**
Diâmetro Roda: **127mm**
Largura Roda: **48mm**

Roda 6" média

Capacidade: **400kg**
Diâmetro furo: **17mm**
Diâmetro Roda: **144mm**
Largura Roda: **61mm**

Roda 6" reforçada

Capacidade: **500kg**
Diâmetro furo: **22mm**
Diâmetro Roda: **145mm**
Largura Roda: **63mm**

Roda 8" reforçada

Capacidade: **800kg**
Diâmetro furo: **23mm**
Diâmetro Roda: **203mm**
Largura Roda: **63mm**

Rodas com bucha

Roda 4" com bucha

Capacidade: **400kg**
Diâmetro furo: **16,8mm**
Diâmetro Roda: **102mm**
Largura Roda: **62mm**

Roda 5" com bucha

Capacidade: **500kg**
Diâmetro furo: **16,8mm**
Diâmetro Roda: **123mm**
Largura Roda: **62mm**

Roda 6" com bucha

Capacidade: **600kg**
Diâmetro furo: **16,8mm**
Diâmetro Roda: **144mm**
Largura Roda: **63mm**

Observação

Desenvolvemos modelos exclusivos de rodízios, sob medida e necessidade do cliente. **Consulte-nos!**

WhatsApp:
(54) 9 9141-7043

Peças de reposição

Contamos com linha completa de peças de reposição, desde parafusos, separadores, rolamentos axiais e radiais. Consulte-nos para saber o que temos a oferecer.

PRODUÇÃO PRÓPRIA

37 ANOS

PRONTA ENTREGA

Desde 1986

TM Equipamentos Industriais's

(54) 3342-2113

(54) 9 9141-7043

contato@tmmarau.com.br

www.tmmarau.com.br